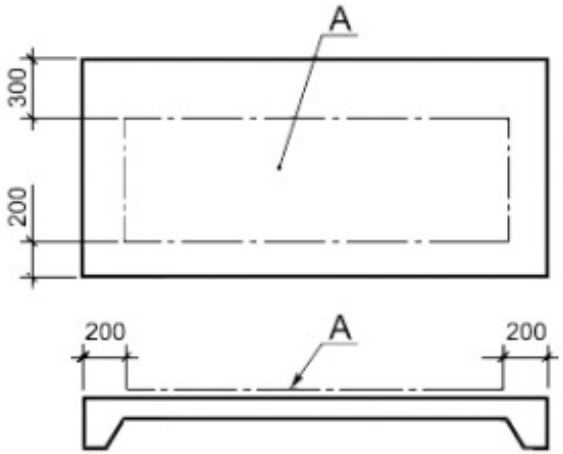

Рисунок 13

Форма 3 - Ведомость перемычек

Марка	Схема сечения

15

20 70

90

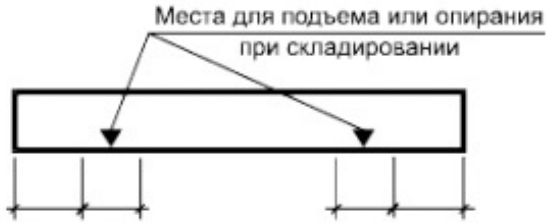

Рисунок 11

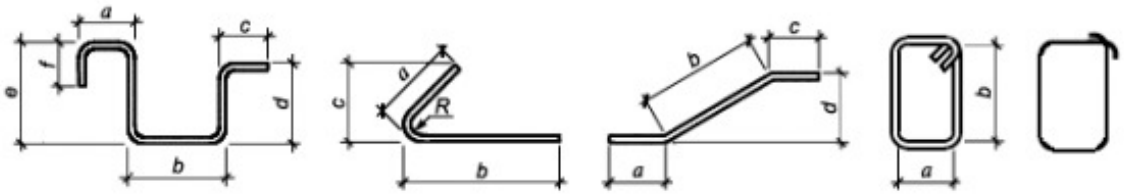

Рисунок 10

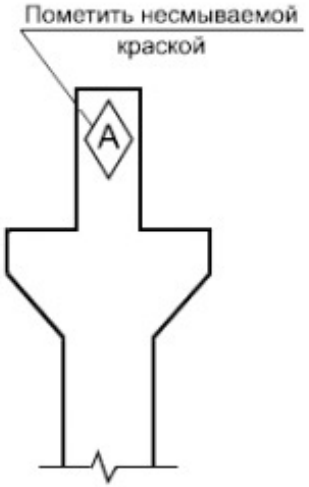

Рисунок 12